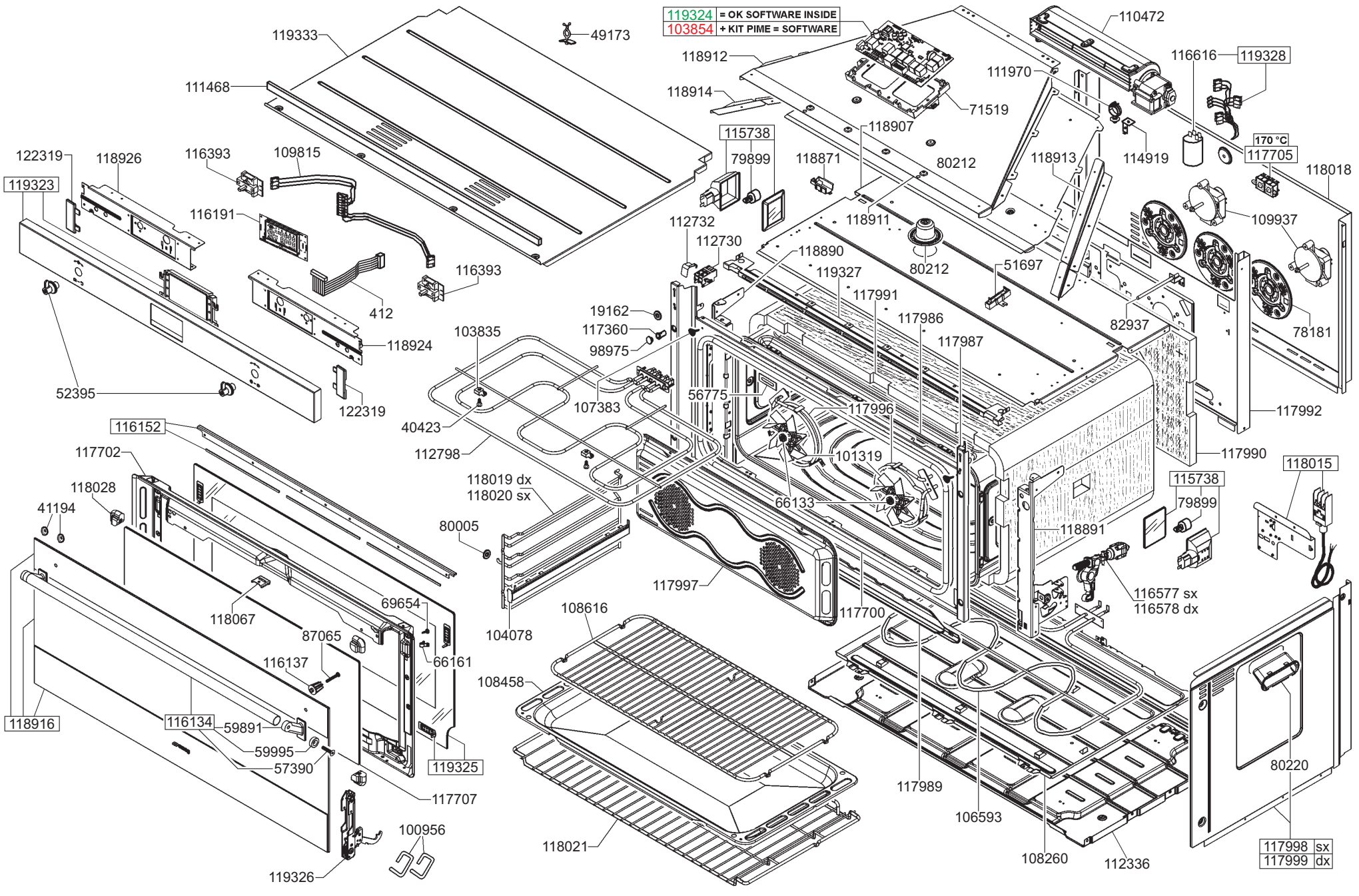
119324 = OK SOFTWARE INSIDE
103854 + KIT PIME = SOFTWARE
119333
49173
111468
110472
118912
116616
119328
111970
118914
71519
118907
115738
79899
118871
80212
118913
114919
170 °C
117705
118018
122319
118926
116393
109815
119323
116191
112732
112730
118911
80212
109937
118890
119327
51697
116393
412
117991
19162
117360
98975
117986
82937
78181
118924
103835
117987
52395
122319
56775
117996
107383
117992
116152
40423
112798
101319
117990
117702
118019 dx
118020 sx
118015
118028
115738
79899
41194
66133
80005
118891
116577 sx
116578 dx
117997
117700
118067
87065
69654
66161
104078
108616
116137
108458
118916
116134
59891
59995
57390
119325
117707
117989
106593
80220
100956
118021
108260
112336
119326
117998 sx
117999 dx